Ցայտաղբյուր №1
բազալտե /1 հատ/ նվիրված
ազատամարտիկների հիշատակին

Տեսք դիմացից
Մ 1:10

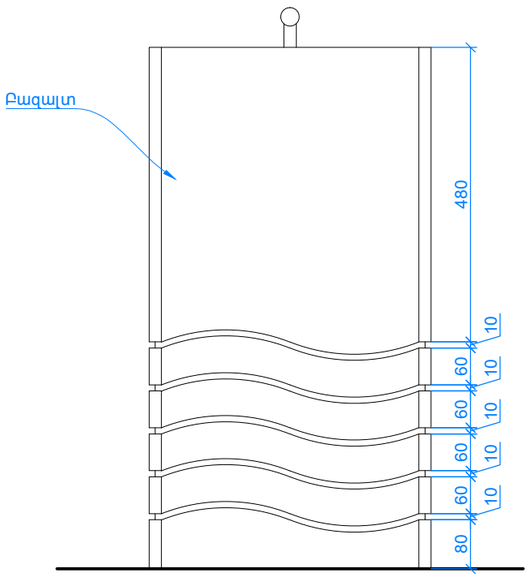

Կտրվածք
Մ 1:10

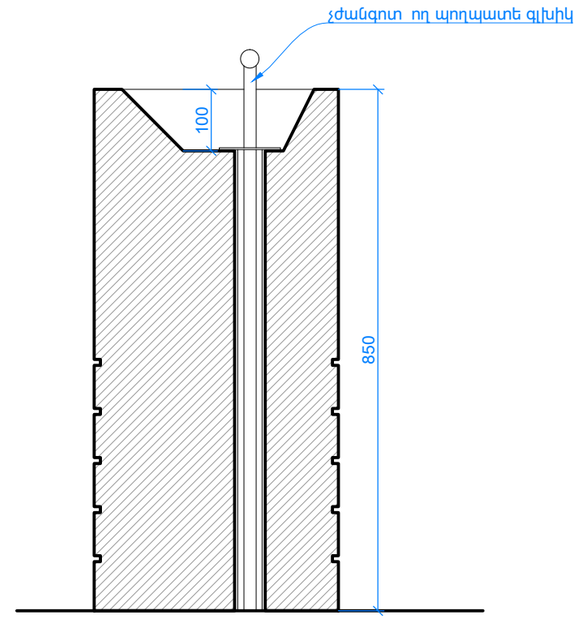

Տեսք վերևից
Մ 1:10

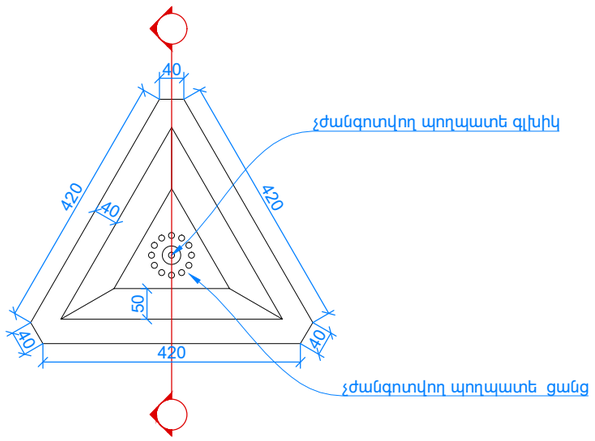

Ցայտաղբյուր №2;3;4;5
տրավերտինե /4 հատ/

Տեսք դիմացից
Մ 1:10

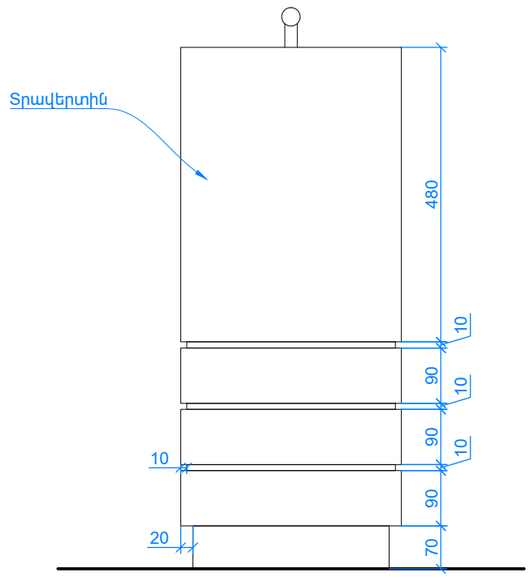

Կտրվածք
Մ 1:10

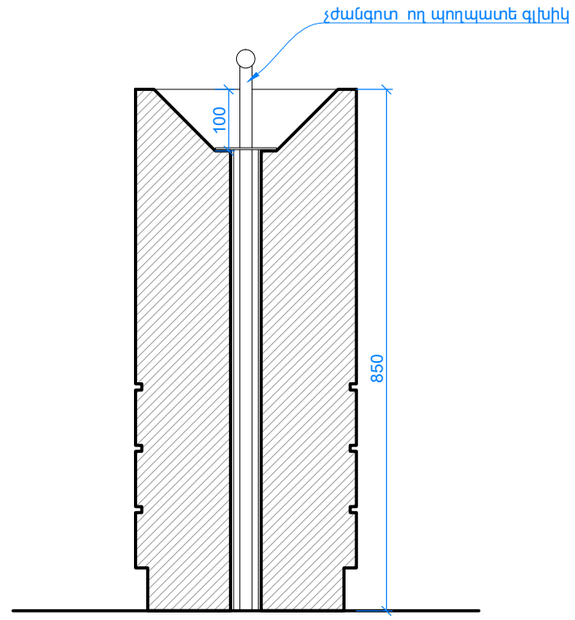

Տեսք վերևից
Մ 1:10

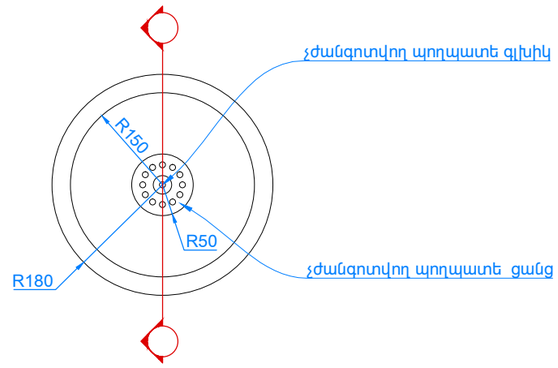

ՏՆՕՐԵՆ	Հ.ՔԵԼԵՋՅԱՆ		ԳԱՅԻ ՊՈՂՈՏԱՅԻ ԵՎ «ԶՐԱՇԽԱՐՀ»-Ի ՀԱՐԵՎԱՆՈՒԹՅԱՄԲ ՏԵՂԱԿԱՅՎԱԾ ԱՅԳՈՒ ՎԵՐԱԿԱՆԳՆՄԱՆ ԵՎ ԲԱՐԵԿԱՐԳՄԱՆ ՆԱԽԱԳԻԾ			
Ն.Գ.ՃԱՐՏԱՐԱՊԵՏ	Գ.ԲԱԲԱՋԱՆՅԱՆ					
				ՓՈՒԼ	ԹԵՐԹ	ԹԵՐԹԵՐ
				ԱՆ	Ճ-14	21
			ՃԱՐՏԱՐԱՊԵՏԱԿԱՆ ԼՈՒԾՈՒՄՆԵՐ			
			Ցայտաղբյուր №1, Ցայտաղբյուր №2,	«ԵՃՇՊՀ»		